Giant®

Améliorer la vie au quotidien

C US
FAIBLE TENEUR EN PLOMB

FICHE TECHNIQUE D'ESTIMATION

Chauffe-eau résidentiels au gaz naturel ou propane à évacuation forcée directe selon la norme « FVIR »

MODÈLES UG50

40 gallons impériaux / 182 litres
isolés avec 2 pouces d'isolant écologique GREENFOAM®

Ces modèles respectent ou dépassent les normes de construction CSA 4.1 et respectent ou dépassent les normes d'efficacité énergétique RNCan

ENERGY STAR

Modèles	Capacité gal (US)	Capacité Litres	Capacité gal (Imp)	Type de gaz	Energy Star	Puissance BTU	Récupération 90 °F / 50 °C gal (US)	Récupération Litres	Récupération gal (Imp)	Numéro E.F.	Altitude	Poids à la livraison lb	Poids à la livraison (kg)
UG50-38TFPDV1-N2U	48	182	40	N	✓	38 000	40,9	155,0	34,1	0,67	N & H	185	(84)
UG50-41TFPDV1-P2U*	48	182	40	LP	—	41 000	43,6	165,1	36,3	0,64	N & H	185	(84)

*Disponible seulement avec un évent de 3 pouces

DIMENSIONS pouces (cm)

Modèles	A	B	C	D	E	F	G (*N2U)	G (*P2U)	H	I	J	K	L
UG50	9 ½ (24)	50 ⅛ (128)	58 ⅝ (149)	14 ¼ (36)	59 ⅝ (151)	68 ⅝ (174)	2 (5)	3 (7,6)	22 (56)	8 (20)	17,4°	90,0°	16 ¼ (41)

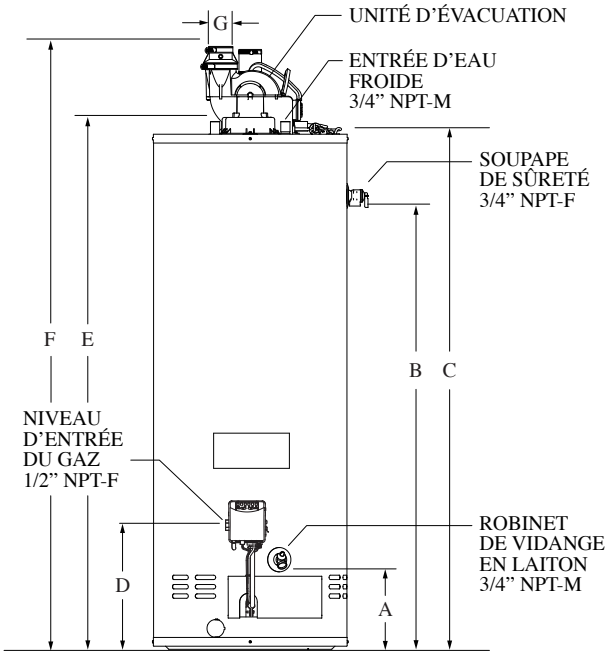

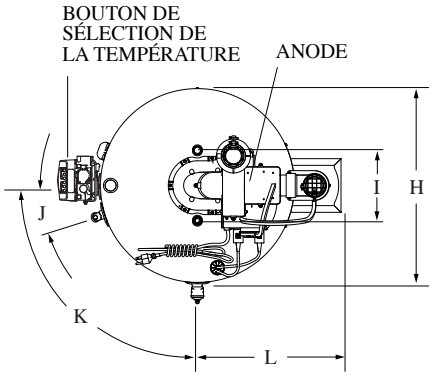

NOM DU PROJET _____ DATE DE SOUMISSION _____

ADRESSE _____ PRODUIT REQUIS _____

NO. DE MODÈLE _____ DIMENSION _____ QUANTITÉ _____

ENTREPRENEUR _____ NO. DE MODÈLE _____ DIMENSION _____ QUANTITÉ _____

ADRESSE _____ NO. DE MODÈLE _____ DIMENSION _____ QUANTITÉ _____

NO. DE MODÈLE _____ DIMENSION _____ QUANTITÉ _____

INGÉNIEUR _____ REQUIS POUR LE _____

Conformément à la politique d'amélioration continue de nos produits, Usines Giant inc. se réserve le droit de faire tout changement sans préavis.

giantinc.com

Giant®

40, avenue Lesage, Montréal-Est (Québec) Canada H1B 5H3 • **Téléphone : (514) 645-8893** • Télécopieur : (514) 640-0969

FT-UG50PDV-Fr-0717